climax SUNSCREENS

MARKÝZY

4 ROKY ZÁRUKA

JEDINEČNÝ DOPLNĚK VAŠÍ TERASY

Venkovní markýzy Climax se hodí na terasy rodinných domů, zahrádky restaurací a kaváren i balkóny bytů. Spolehlivě Vás i terasu ochrání před sluncem. V naší nabídce najdete jak kazetové, tak i otevřené markýzy. Vše na míru a se zárukou 4 let.

MARKÝZY CLIMAX

- nejrozšířenější způsob zastínění teras rodinných domů, balkónů, předzahrádek kaváren a restaurací
- vytváří příjemný stín v horkých letních dnech
- zabraňují proniknutí slunečních paprsků do interiéru domu
- chrání zahradní nábytek před vlivy slunečního záření a prodlužují tak jeho životnost

Základní typy a provedení

Kazetové markýzy - Scrigno, Prima Box, Noveta Box, Kaseta

- liší se velikostí a tvarem boxu, ve kterém je schována látka potahu

Scrigno

Prima box

Noveta box

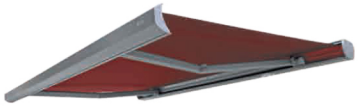

Kaseta

Otevřené markýzy – Prima T, Noveta plus, Klasik

- látka není chráněna boxem, ale markýzu lze doplnit o krycí stříšku případně také o výsuvný volán, který zabraňuje pronikání paprsků pod markýzu při nízkém slunci

Prima T

Noveta plus

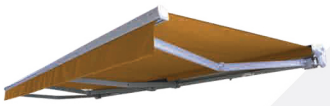

Klasik

Konstrukce

Markýza je tvořena hřídelí, která může být podle typu markýzy schována v boxu. Výsuv markýzy zajišťují kloubová ramena, látka potahu je vypnutá na předním profilu.

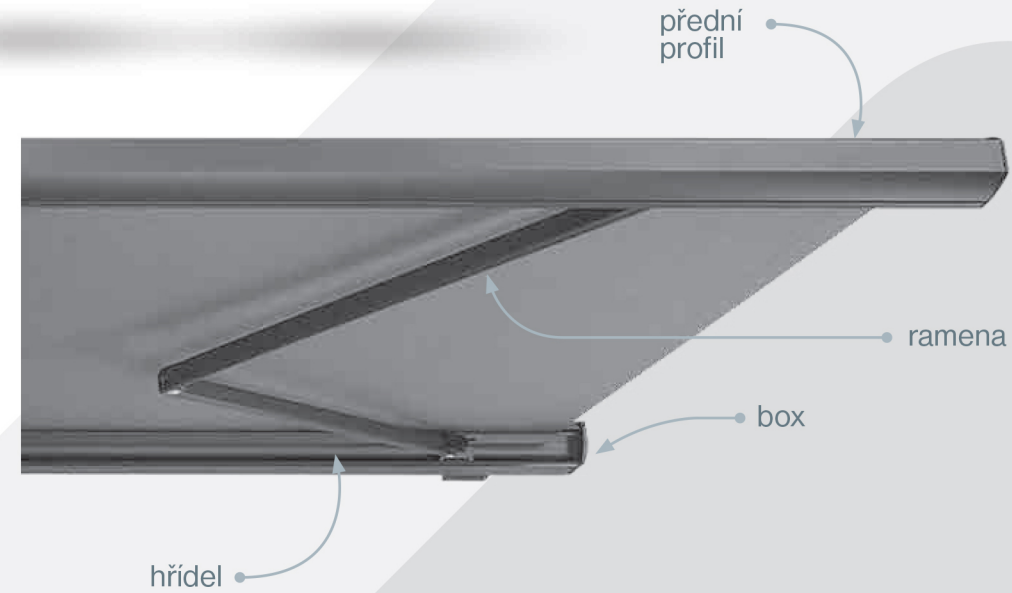

Možnosti montáže

Markýzy lze kotvit na stěnu, na krokve nebo strop.

strop

stěna

krokev

Typy ovládání

Manuální – klika s převodovkou
Motorické – elektromotor 230 V s možností ovládání:

- vypínačem
- řídicí automatikou
- dálkovým ovladačem
- chytrým mobilním zařízením (systém Tahoma)

Příslušenství

Motorickou markýzu je možné doplnit o čidlo slunce/vítr, dešťové nebo otřesové. Čidlo automaticky, v závislosti na počasí, dává povel k zatažení/vytažení markýzy.

Látky a potahy

V naší kolekci najdete více než 100 různých barev a vzorů akrylových látek, které se vyznačují stálobarevností a odolností. Impregnace látek pomáhá odpuzovat špínu, vodu, brání hnilobě a plísni.

Kazetové a otevřené markýzy

Provedení a rozměry					Možnost montáže, kotvení			Dodatečné osvětlení
Typ markýzy	Provedení	Volán	Max. šířka	Max. výsuv	strop	stěna	krokev	
KLOUBOVÉ MARKÝZY								
SCRIGNO	box	pevný	4,8 m	3 m	ANO	ANO	ANO	NE
PRIMA BOX	box	NE	6 m	3 m	ANO	ANO	ANO	ANO
NOVETA BOX	box	NE	6,5 m	3,5 m	ANO	ANO	ANO	ANO
KASETA	box	pevný/výsuvný	13 m *	4 m	ANO	ANO	ANO	ANO
OTEVŘENÉ MARKÝZY								
PRIMA T	bez stříšky/se stříškou	pevný	6 m	3 m	ANO	ANO	ANO	ANO
NOVETA PLUS	bez stříšky/se stříškou	pevný/výsuvný	4,25 m	4 m	ANO	ANO	ANO	ANO
KLASIK	bez stříšky/se stříškou	pevný/výsuvný	14 m *	4 m	ANO	ANO	ANO	ANO

* Max. šířka pro spojené provedení

Váš CLIMAX partner:

climax SUNSCREENS

Údaje uvedené v tomto materiálu jsou čistě informativní. Pro další podrobnosti o možnostech provedení tohoto výrobku a dalších produktech firmy SERVIS CLIMAX a.s. kontaktujte našeho nejbližšího obchodního partnera. Kompletní nabídku, včetně technické podpory, naleznete na internetových stránkách www.climax.cz

Více informací naleznete na www.climax.cz